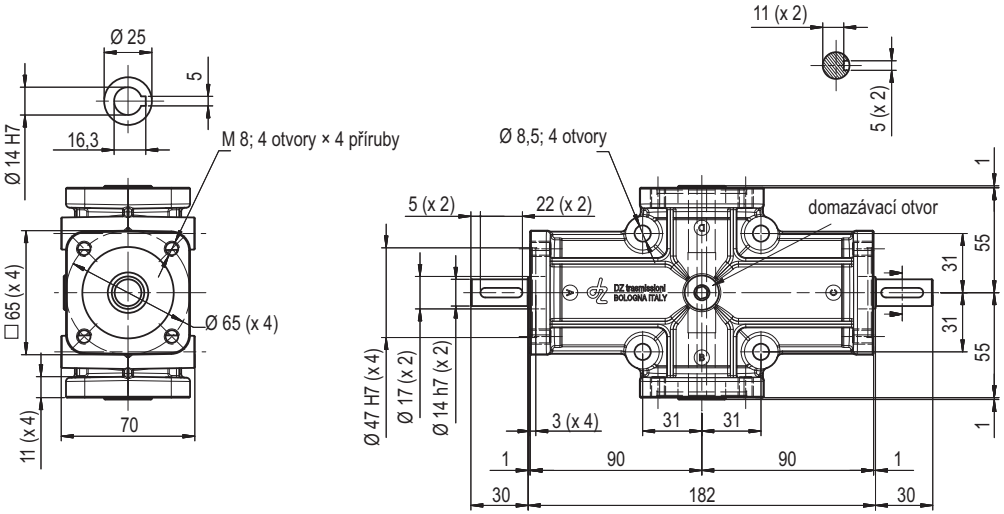

Provedení	ZP
Velikost	2
Příruba	4
Dutá hřídel	

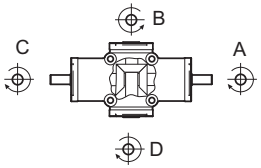

Převod. poměr	Vstup	Výstup	Typ	Hmotnost [kg]
1/1	A	B – C – D	ZP 211–4P4V	3
1/2	A	B – C – D	ZP 213–4P4V	
1/3	A	B – C – D	ZP 215–4P4V	

Tiskové chyby vyhrazeny. Obrázky mají informativní charakter.

matis s.r.o., Kaštanová 34, 620 00 Brno, tel.: +420 548 214 438, fax: +420 548 214 439, e-mail: info@matis.cz, www.matis.cz